A

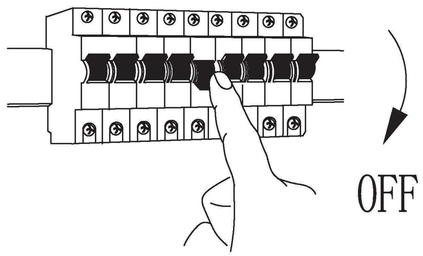

B

97464/97465

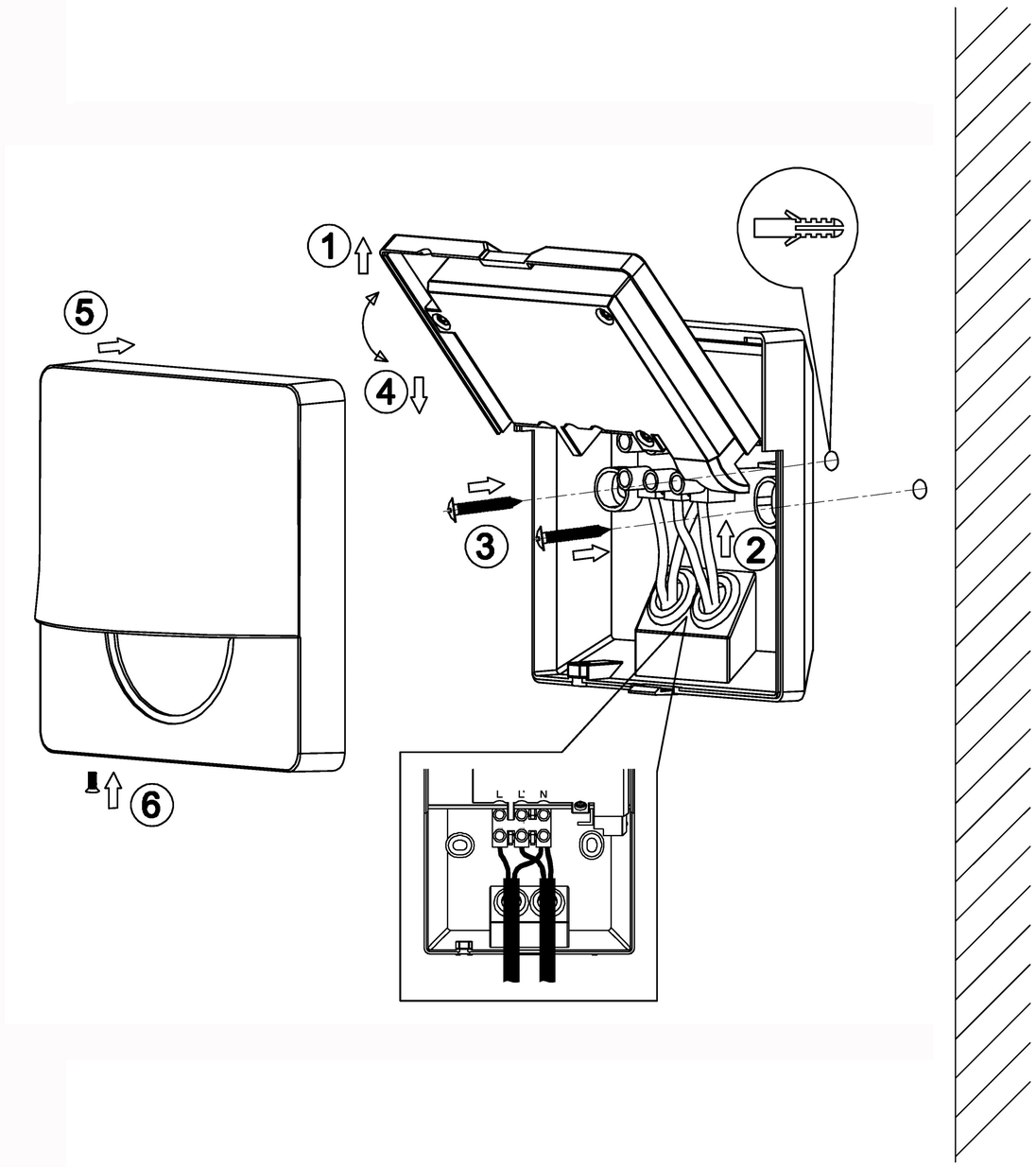

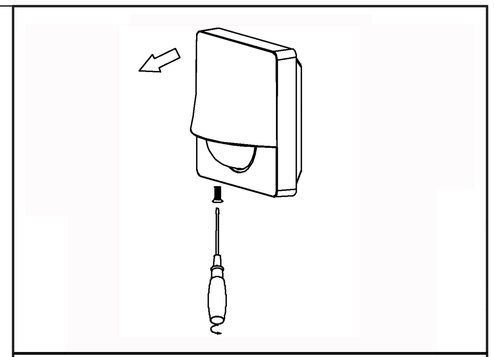

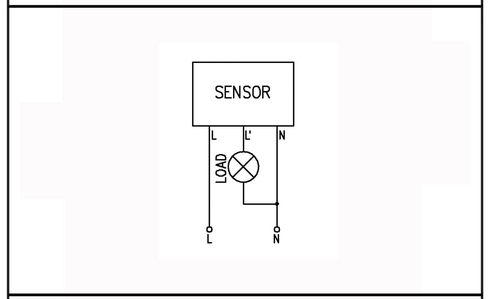

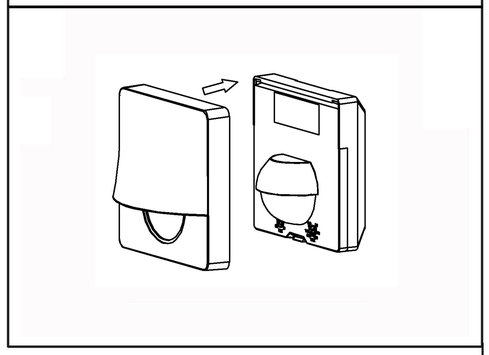

Tension	220-240V~, 50 Hz
Ampoule	Max.800W Max.400W
CE	Conforme aux normes européennes en vigueur.
	Classe II
	Non compatible avec l'utilisation d'un variateur d'intensité lumineuse.
	Les produits éléctriques usagés ne doivent pas être jetés avec les ordures ménagères. Veuillez utiliser les aménagements spécifiques prévus pour les traiter. Renseignez-vous auprès des autorités locales ou du revendeur pour obtenir la marche à suivre en matière de recyclage.
	Pour utilisation à l'intérieur. IP44
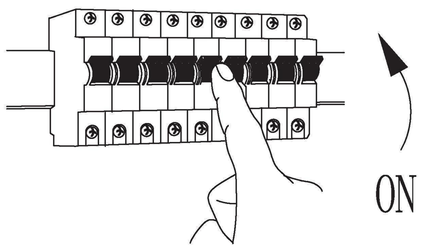
C